RILO

NIC

_todos nuestros productos están sujetos a modificaciones sin previo aviso. Imagenes ilustrativas.

CARACTERÍSTICAS

1-2 GRUPOS

CALDERA INOXIDABLE (1GR) / CALDERA DE COBRE (2GR)/
OPERACIÓN SWITCH ON-OFF / INTERCAMBIADOR DE CALOR /
BOMBA ROTATIVA INCORPORADA / CARROCERIA: ACERO ESMALTADO
ACABADO MATE / CALEFACCIÓN: ELÉCTRICA / CONTROL DE NIVEL
AUTOMÁTICO / SISTEMA B.A.3

RILO

DIMENSIONES

1 Y 2 GRUPOS

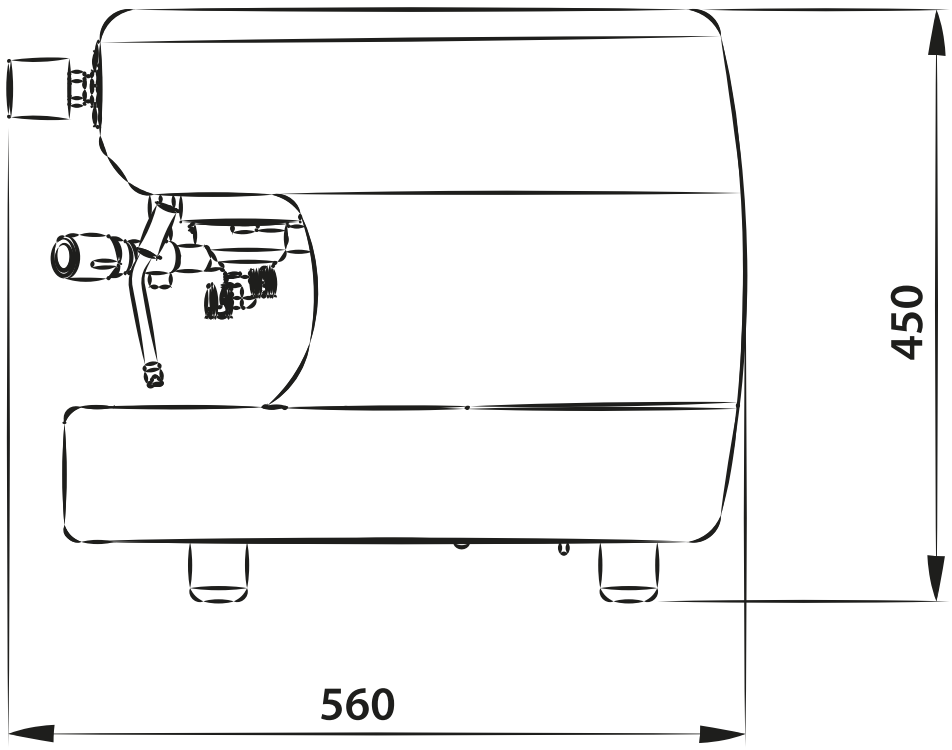

1GR

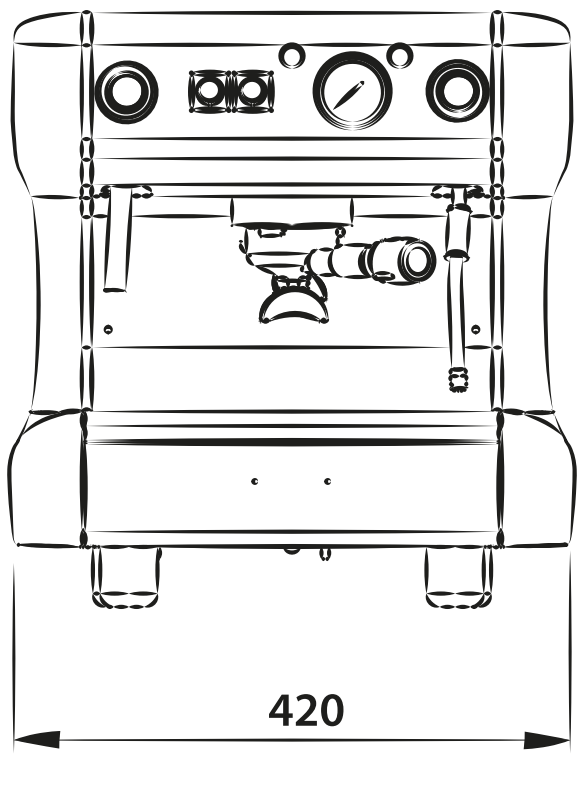

2GR

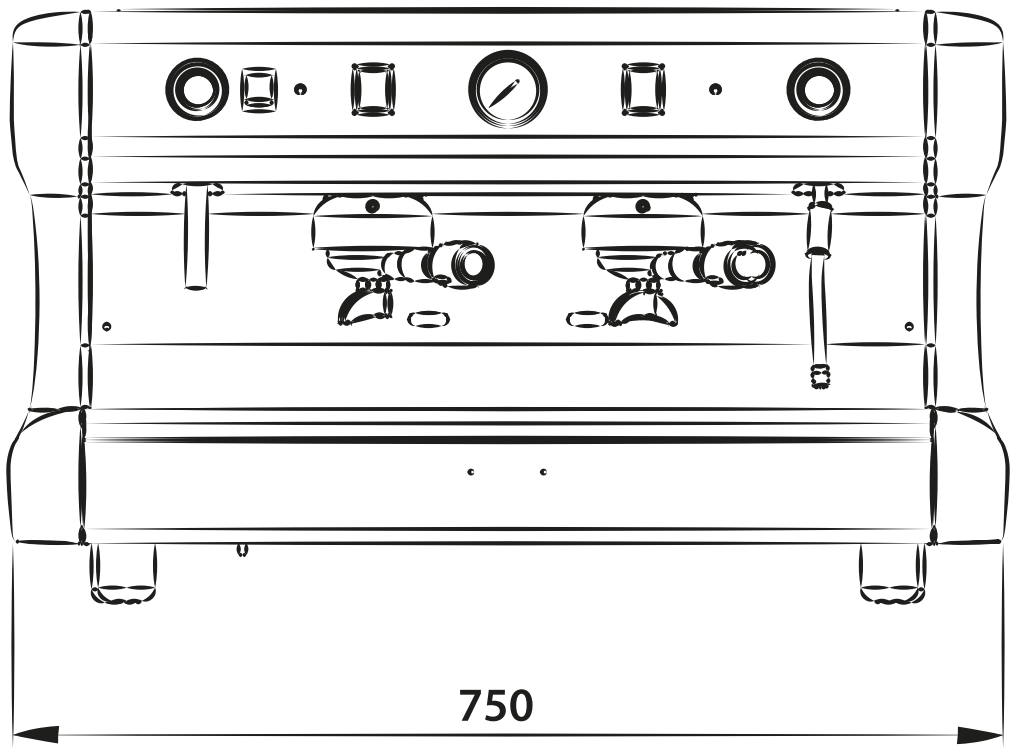

_todos nuestros productos están sujetos a modificaciones sin previo aviso. Imagenes ilustrativas.

INFO_TÉCNICA

1 GRUPOS

ELÈCTRICA

ALIMENTACIÓN ELÉCTRICA	POTENCIA MÁXIMA
CA 220V/50-60Hz	1700 W
AMPERAJE	**VOLUMEN DE CALDERA**
8 A	4,5 Ltrs

2 GRUPOS

ELÈCTRICA

ALIMENTACIÓN ELÉCTRICA	POTENCIA MÁXIMA
CA 220V/50-60Hz	2100 W
AMPERAJE	**VOLUMEN DE CALDERA**
10 A	11 Ltrs

34KG
1GR

37KG
2GR

INDUSTRIA ARGENTINA

www.rilo.com.ar / rilo@dd.com.ar / 4671-0852

@RILOEXPRESS